感谢您购买了“金泰”牌泳池专用臭氧反应罐，请在使用前仔细阅读本说明书，如有疑问请您拨打——0575-2153703（售后服务热线）。

“金泰”牌泳池专用
臭氧反应罐产品说明书

浙江金泰泳池环保设备有限公司

目　　录

一. 设备简介　……...3

二. 设备安装　……...5

三. 设备操作……..……6

四. 注意事项……...….7

一. 设备简介

浙江金泰泳池环保设备有限公司是国内最早一家从事游泳池成套设备及水上娱乐设施的生产和供应的专业厂商。公司下设水处理/水上娱乐设计研究所，集项目咨询、工程设计、设备供应、安装调试、技术培训于一体。公司占地 3.3 万平方米，厂房 5 万多平方米，是国内最大的泳池设备生产基地。

“金泰牌”泳池专用臭氧反应罐（以下简称反应罐）是由世界著名臭氧设备制造商“奥宗尼亚”（本公司合作伙伴）提供技术蓝本，在广泛吸收国外游泳池臭氧消毒先进工艺和技术的基础上，并结合本公司多年水处理工程的设计实践和设备研究成果，而研制成功的游泳池水处理臭氧消毒设备，适用于各类高标准游泳池及休闲池的循环水处理消毒。

金泰牌反应罐工作原理：臭氧在通过水射器打入循环水中时，由于接触面积不够大，反应时间不够长，臭氧在循环水中以气泡的形式存在，没有充分反应，从而不能起氧化和消毒的作用。臭氧反应罐能为臭氧与循环水混合反应提供了足够的反应空间，使臭氧和循环水能充分接触，从而使循环水得到充分氧化。未充分反应的臭氧气体通过反应罐顶部的残余臭氧收集阀收集起来，并通过连接管路排至残余臭氧消除装置。

金泰牌反应罐型号由其容积确定，常用反应罐型号及其容积对照如表一：反应罐参数表；

金泰牌反应罐外型见图一：反应罐外型图。

型号	容积(m3)	内径(mm)	高度(mm)	进出口径(mm)
JT-OFY-2.0-01	2.0	1200	2200	100
JT-OFY-3.0-01	3.0	1400	2250	100
JT-OFY-4.0-01	4.0	1600	2350	150
JT-OFY-5.0-01	5.0	1800	2400	150
JT-OFY-7.0-01	7.0	2000	2700	200
JT-OFY-8.0-01	8.0	2200	2800	200
JT-OFY-10-01	10	2400	2900	250
JT-OFY-12-01	12	2600	2950	250

表一：反应罐参数表

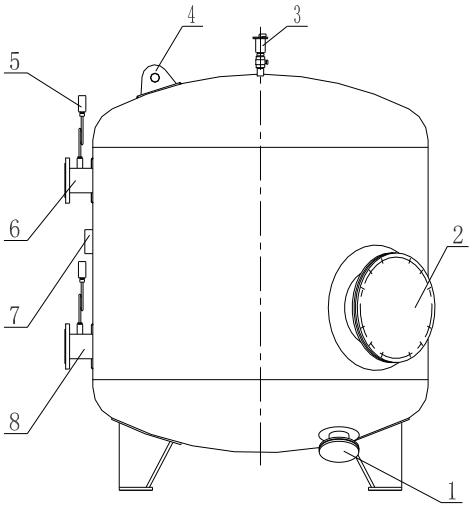

1.放空口
2.侧面人孔
3.残余臭氧收集阀
4.吊耳
5.压力表
6.出水管
7.标牌
8.进水管

图一： 反应罐外型图

二．设备安装

1. 金泰牌反应罐为游泳池水处理专用设备，宜本公司派专业安装人员安装或指导安装。

2. 反应罐的基础宜为混凝土基础，基础一般高出地面 100mm，并且由专业设计人员对基础作承重配筋设计。基础的大小则根据反应罐的型号、数量、布置情况确定。设备基础的位置、几何尺寸和质量要求应符合《钢筋混凝土工程施工及验收规范》的规定。

3. 反应罐的连接管道安装应按照相关的施工工程及验收规范的要求进行，阀门、配件等安装位置、方向应正确，连接牢固、紧密，操作机构应灵活、传动可靠。

4. 反应罐进、出水阀门安装见图二：反应罐进、出水阀门安装图。

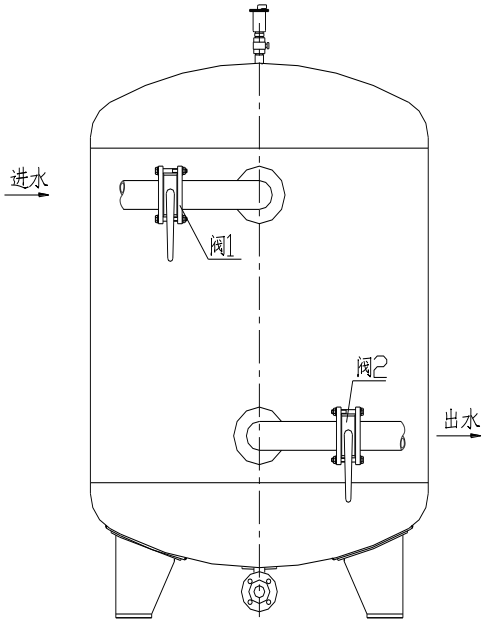

阀 1—进水阀　　阀 2—出水阀

图二：　反应罐进、出水阀门安装图

三．设备操作

1.清洗。

反应罐在首次使用以前或长时间停用后再重新启用前须进行清洗。清洗时具体操作如下：

A. 检查残余臭氧收集装置，保证收集管路畅通；

B. （确定阀 1 和阀 2 都在关闭状态）开循环水泵；

C. 打开进水阀门（阀 1）；

D. 打开出水阀门（阀 2）；

E. 初次清洗历时 2~3 分钟，而后依次关出水阀门、进水阀门和循环水泵；

F. 间断反复清洗 2~3 次，使反应罐得到较好的清洗。

2. 正常工作操作。

A. （确定阀 1 和阀 2 都在关闭状态）开循环水泵；

B. 打开进水阀门（阀 1）；

C. 在表压升至 0.2MPa 时，打开出水阀门（阀 2），并调节阀门开启程度，调整处理反应水量，使其额定状态下工作。

注意：为避免在操作过程中空气进入反应罐内，开机时在对阀门的操作过程中，都应先开启进水阀（阀 1），再开启出水阀（阀 2），停车时则先关闭出水阀（阀 2），再关闭进水阀（阀 1），最后关循环水泵。

四．注意事项

1. 反应罐及整个水处理系统的操作需由经过专门培训并且培训合格的人员担任。

2. 搞好反应罐的日常运行状态、维护维修记录，逐步摸清过反应罐正常运作条件下额定处理水量时阀门开启角度等一些经验数据。

3．反应罐长时间停用之前，应通过放空装置放空反应罐内的积水。